Ampera Plus 30-36 кВт
(Основные элементы)

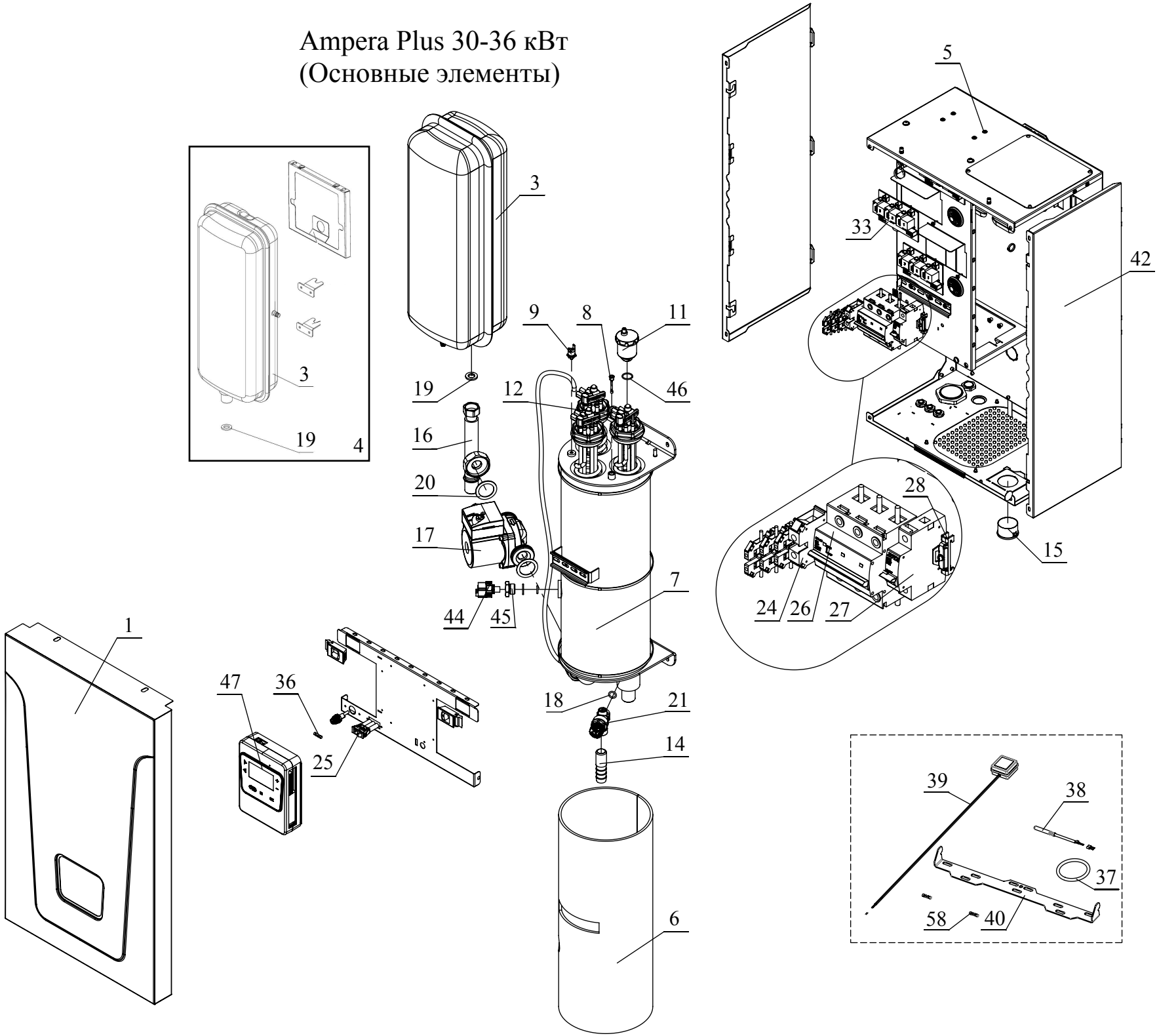

Ampera Plus 30-36 кВт

Ampera Plus 30-36 кВт
(Жгуты)

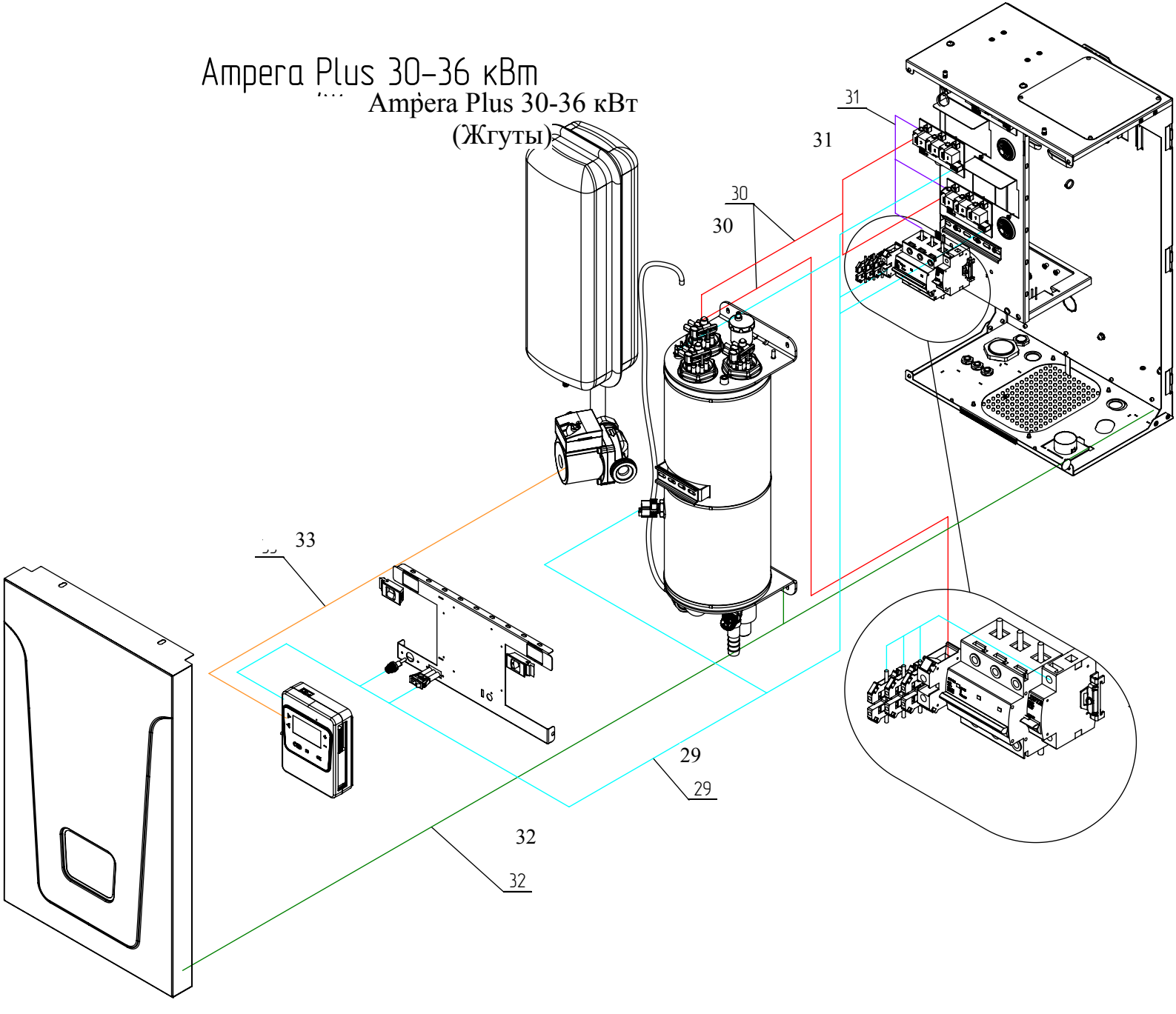

Данные о запчастях (39). Изделие - E840323602, Ampera Plus 36 (E8403236--)

Позиция на чертеже	Артикул	Английское наименование	Русское наименование	Рекомендованная розничная цена в у.е.
0	BX4991100299	Упаковка в сборе Baxi Ampera Plus 30-36	Упаковка в сборе Baxi Ampera Plus 30-36	16.86
1	BX4991100230	Крышка кожуха BAXI Ampera PLUS, PRO (Лицевая панель)	Крышка кожуха BAXI Ampera PLUS, PRO (Лицевая панель)	47.63
3	BX4991100315	"""""""Бак расширительный BSR WL10L, 3/4""""""""" (плоский прямоугольный, ниппель спереди)"""""""	"""""""Бак расширительный BSR WL10L, 3/4""""""""" (плоский прямоугольный, ниппель спереди)"""""""	123.4
5	BX4991100238	Основание кожуха BAXI Ampera Plus 30-36	Основание кожуха BAXI Ampera Plus 30-36	77.05
6	BX4991100244	Теплоизоляция BAXI Ampera Plus 30-36 с хомутами	Теплоизоляция BAXI Ampera Plus 30-36 с хомутами	10.12
7	BX4991100248	Корпус Baxi Ampera Plus 30-36 (с DIN-рейкой)	Корпус Baxi Ampera Plus 30-36 (с DIN-рейкой)	165.4
8	BX4991100013	Датчик температуры погружной (в гильзу)	Датчик температуры погружной (в гильзу)	9.63
9	BX4991100014	Термостат перегрева Baxi Ampera	Термостат перегрева Baxi Ampera	9.42
11	BX4991100016	"""Воздухоотводчик автоматический G1/2"""""""	Воздухоотводчик автоматический G 1/2	8.96
12	BX4991100020	"""""""""""

Позиция на чертеже	Артикул	Английское наименование	Русское наименование	Рекомендованная розничная цена в у.е.
28	BX4991100043	Ограничитель для DIN-рейки	Ограничитель для DIN-рейки	0.78
29	BX4991100269	Жгут управления BAXI Ampera Plus 30-36	Жгут управления BAXI Ampera Plus 30-36	44.42
30	BX4991100275	Комплект силовых проводов BAXI Ampera Plus 30-36	Комплект силовых проводов BAXI Ampera Plus 30-36	44.95
31	BX4991100281	Комплект фазных проводов BAXI Ampera Plus 30-36	Комплект фазных проводов BAXI Ampera Plus 30-36	17.98
32	BX4991100288	Комплект проводов заземления BAXI Ampera Plus 30-36	Комплект проводов заземления BAXI Ampera Plus 30-36	5.08
33	BX4991100295	Жгут подключения насоса BAXI Ampera Plus 30-36	Жгут подключения насоса BAXI Ampera Plus 30-36	3.85
35	BX4991100058	Предохранитель 2A / 250V 5*20	Предохранитель 2A / 250V 5x20	0.64
36	BX4991100059	Предохранитель 4A / 250V 5x20	Предохранитель 4A / 250V 5x20	0.86
37	BX4991100060	"""Уплотнение кольцевое силиконовое G2"""""""""	Уплотнение кольцевое силиконовое G2	1.18
38	BX4991100061	Датчик температуры воды BAXI Ampera	Датчик температуры воды BAXI Ampera	18.15
39	BX4991100062	Датчик температуры воздуха BAXI Ampera	Датчик температуры воздуха BAXI Ampera	9.42
42	BX4991100233	Крышка кожуха боковая распашная BAXI Ampera PLUS 30-36	Крышка кожуха боковая распашная BAXI Ampera PLUS 30-36	48.92
44	BX4991100251	Датчик давления BAXI	Датчик давления BAXI	34.67
45	BX4991100252	"""""""""""